ELI 250 ПРИВОД ДЛЯ РАСПАШНЫХ ВОРОТ

УМНЫЕ ТЕХНОЛОГИИ
• Встроенный магнитный ограничитель обеспечивает позиционную точность и устойчивость, не изменяющийся при отклонениях климатических условий и не подверженный износу (ELI 250 BT)
• Блок управления, совместимый с EElink протоколом - Более короткое время открывания и закрывания (ELI 250 BT)

БЕЗОПАСНОСТЬ ИСПОЛЬЗОВАНИЯ
• Модель специально спроектирована для наиболее удобной и быстрой установки, совместимой с требованиями безопасности
• Благодаря системе против сдавливания, в случае контакта устройство автоматически инвертирует движение, предотвращая нанесение ущерба лицам и предметам (BT)

УПРОЩЕННАЯ ИНСТАЛЛЯЦИЯ
• Специальный базовый корпус позволяет извлечь устройство, избегая перемещения ворот

КОД	ОПИСАНИЕ	НАПРЯЖЕНИЕ	ВЕС ВОРОТ	ДЛИНА ВОРОТ	КОЛ-ВО В ЕВРОПАЛЕТТЕ
P930116 00002	ELI 250 BT	24В (DC)	до 4000Н (~400кг)	до 3,5м	25
R930117 00002	ELI 250	230В	до 3000Н (~300кг)	до 3,5м	25

	ELI 250 BT
БЛОК УПРАВЛЕНИЯ	LIBRA C MA
РЕВЕРСИВНЫЙ/НЕРЕВЕРСИВНЫЙ	нереверсивный
БЛОК ПИТАНИЯ	24В (DC)
ПОГЛОЩАЕМАЯ МОЩНОСТЬ	175Вт
ТЕРМОЗАЩИТА	встроена
УГОЛ ОТКРЫВАНИЯ	от -10° до +110°
ВРЕМЯ ОТКРЫВАНИЯ/ЗАКРЫВАНИЯ	15 сек/120°
УДАРНОЕ ДЕЙСТВИЕ	встроенный ограничитель
ТИП БЛОКИРОВКИ	механический
РУЧНОЕ РАСЦЕПЛЕНИЕ	ключ расцепления
ОПЕРАЦИОННЫЙ ЦИКЛ	интенсивное использование
УСЛОВИЯ ОКРУЖАЮЩЕЙ СРЕДЫ	от -20°C до +50°C
СТЕПЕНЬ ЗАЩИТЫ	IP67
ВЕС УСТРОЙСТВА	100Н(~10кг)
РАЗМЕРЫ	см. схему

ГАБАРИТНЫЕ РАЗМЕРЫ

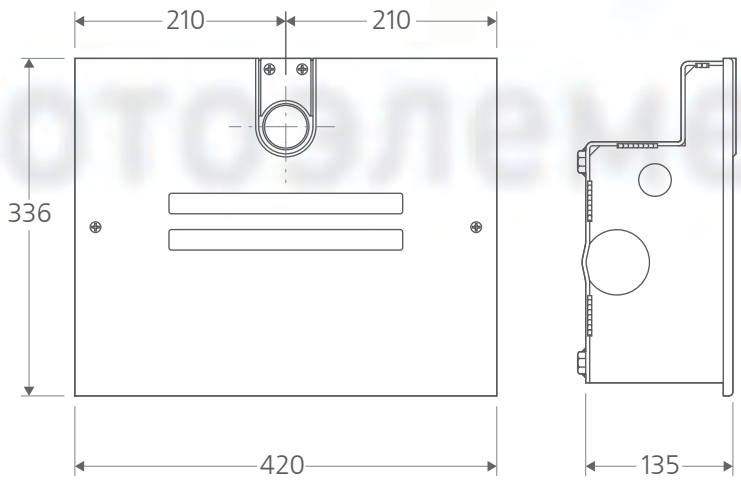

ТИПИЧНАЯ СХЕМА УСТАНОВКИ

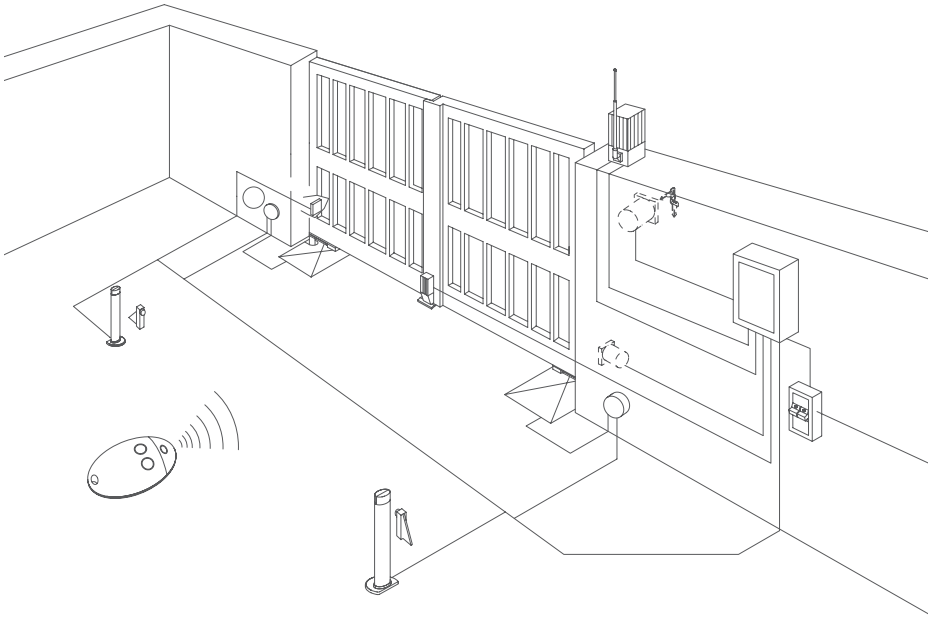

ELI 250
ALTAIR P (рекоменд)
нереверсивный
230В~±10%,50Гц 1-фазный
280Вт
встроена
от -10° до +110°
28 сек/120°
встроенный ограничитель
механический
ключ расцепления
полуинтенсивное использование
от -20°C до +50°C
IP67
100Н(~10кг)
см. схему

ДОП. ОБОРУДОВАНИЕ

D113672 00005 – LIBRA C MA
См. стр. 97

D113703 00002 – ALTAIR P
См. стр. 96

P125005 – BT BAT
Благодаря резервным батареям и зарядному устройству, набор BT BAT гарантирует работоспособность в случае сбоя питания. Для LIBRA C MA и HYDRA

P111408 – SCS WIE
Плата для прямого соединения аксессуаров WIEGAND (типа SELETTO, COMPAS SLIM, и т.д.) к модулям управления

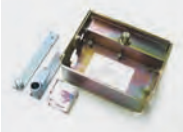

N733397 – BTCF 120 E
Универсальный корпус для ELI 250 BT, ELI 250, ELI 250 V с рычагами. Без блокировки.

N733398 – BTCF 120 E INOX
Несущий ящик из нержавеющей стали с рычагами. Без разблокирования.

N733189 – SCT
Разблокирование для ELI250 с треугольным ключом.

N733392 – SCC
Разблокирование для ELI250 с ключом рычажного типа.

N733345 – CFE
Упаковка крепежей ELI 250.

N733368 – CFE BT
Упаковка крепежей ELI 250 BT

N733304 – E180
Комплект для открывания на 180° для подземного устройства ELI 250, ELI 250V

P123001 00001 – EBP
Электрический замок 230 В переменного тока с нулевым сопротивлением удара. Доступен также в версиях на 50 мм, 75 мм и на 24 В.